REVISIONS			
REV	DESCRIPTION	DATE	APPROVED
A	First Version	2017/12/12	May

注:

1.100%短/断路&错线测试条件 .

2.导通阻抗 ≤3Ω，绝缘阻抗 ≥10MΩ.高压测试 ,DC 300V/10mS.

3.产品采用 PCB板连接.

4.成品包装：1个外箱装3个内箱,每个内箱装100 pcs，
外箱侧面右上角需贴上物料标签.

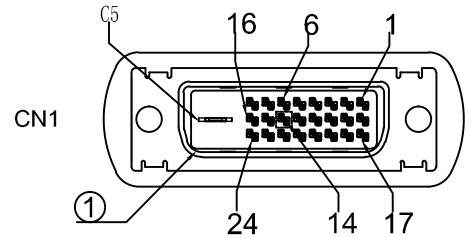

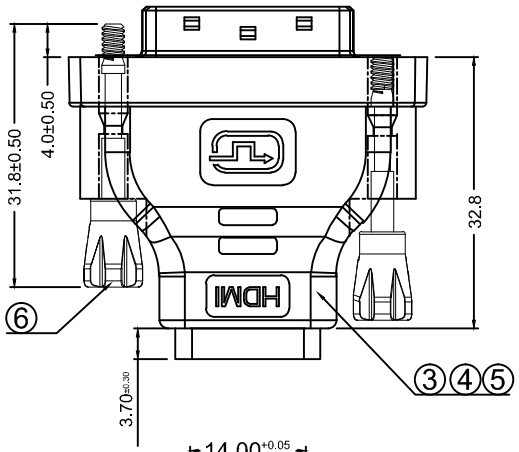

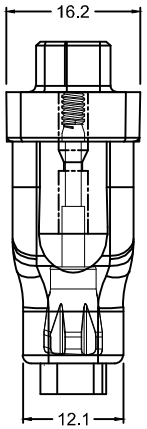

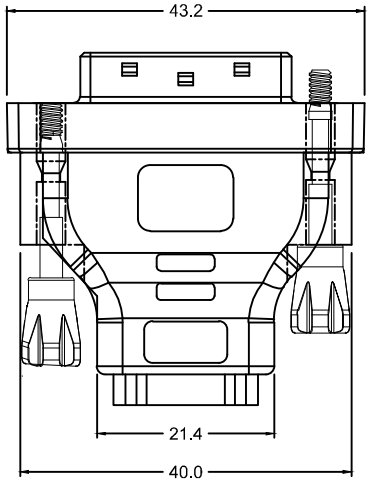

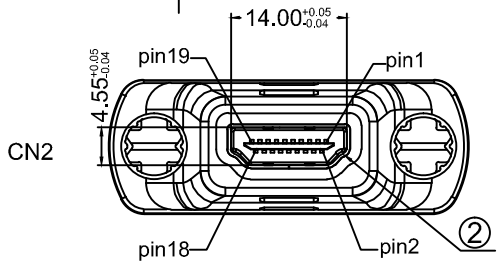

接点表

CN1	CN2
1	3
2	1
3	2
9	6
10	4
11	5
17	9
18	7
19	8
24	12
23	10
22	11
6	15
7	16
14	18
15	17
16	19
SHELL	SHELL

序号	名 称	材 料	物料编号	用量
6	螺 丝	螺丝镀金&镀镍 胶头黑色 长31.8MM	FG-5.18.24-25	2PCS
5	外 模	PVC胶料 45P 黑色	FG-5.09.02-1	11.2G
4	内 模	PVC胶料 45P 黑色	FG-5.09.02-1	4.6G
3	内连接	PCB板 T=1.6MM	FG-5.12.033	1PCS
2	连接器	HDMI 19P A/F 铁壳镀金 PIN针镀金G/F	FG-6.01.05-1	1PCS
1	连接器	DVI (24+1) M 铁壳镀金 PIN针镀金G/F 黑胶	FG-5.05.12-1	1PCS

X±0.50	X°± 5°	NAME: BE			
.X±0.30	.X°± 2°				
.XX±0.10	.XX°± 1°	UNITS: MM	PART NO.: FCAU-CG009	TITLE: DVI (24+1)/M to HDMI 19P A/F 180°, Adaptor, Black.	
.XXX±0.05	.XXX°±0.5°				
RoHS COMPLIANT		2017/12/12	2017/12/12	2017/12/12	DWG NO.: FCAU-MAMF-C01T
		APPD BY	CHECK BY	DRAWN BY	SCALE: NONE / SHEET: 1/1 / REV.: A